Pos	Codice	Rev	N. di magazzino	Descrizione	Qtà
178	901149_0	0	901149	PROLUNGA	2
177	901121_2	2	901121	SUPPORTO MICRO E TERMICO RIARMO	1
176	901090_0	0	SET/TAMP/80X50	CARTER INSERTO 80	1
175	901016_3	3	SUP/SYNTHESIS/80/M	SUPPORT GRIGLIATO X SYNTHESIS 80 MODULAR	1
174	900990_0	0	900990	SUPPORTO DISPLAY	1
173	900983_0	0	900983	AGUGLIATURA FIBRA DI VETRO+ALLUMINIO+ADESIVO SP.6mm	1
172	900977_0	0	900977	GUARNIZIONE VENT. USCITA FUMI	1
171	900973_2	2	900973	CERNIERA SPORTELLO CASSETTO	1
170	900971_1	1	900971	SUPPORTO	2
169	900947_0	0	900947	STAFFA	1
168	900905_0	0	900905	MANIGLIA	1
167	900901_1	1	900901	ASSIEME TUBO Ø60	1
166	900899_0	0	900899	GUARNIZIONE 90X50X3	1
165	900898_0	0	900898	FLANGIA	1
164	900896_1	1	900896	SELETTORE MICRO	1
163	900798_0	0	900798	SCATOLA CANALIZ.SX	2
162	900792_1	1	900792	MANTELLO RIPORTATO CANALIZ.	2
161	900790_0	0	900790	GUARN. SCATOLA USCITA' FUMI	1
160	900787_1	1	900787	TUBO FLANGIA Ø50	1
159	900711_0	0	CHIAVE/1	CHIAVE DI SBLOCCO INSERTO SINTHESYS STAR	1
158	900701_0	0	900701	BRACIERE PELLET INSERTO 80	1
157	900700_0	0	900700	CONCENTRATORE	1
156	900694_0	0	900694	ANELLO DI GIUNZIONE	1
155	900984_0	0	900984	AGUGLIATURA FIBRA DI VETRO+ALLUMINIO+ADESIVO SP.9mm	1
154	900982_0	0	LAM/2/CONTENITORE/35	LAM.DI ISOLAM.Rif.ns.dis.900982	1
153	900980_0	0	LAM/7/CONTENITORE/35	STAFFA TRAMOGGIA Rif.ns.dis.900980	1
152	900950_1	1	LAM/1/CONTENITORE/35	SUPP.CENTRALINA Rif.ns.dis.900950	1
151	900800_1	1	900800	AGUGLIATURA FIBRA DI VETRO+ALLUMINIO+ADESIVO SP.6mm	1
150	900799_1	1	900799	AGUGLIATURA FIBRA DI VETRO+ALLUMINIO+ADESIVO SP.6mm	1
149	900691_1	1	LAM/3/CONTENITORE/35	LATER. TRAMOGGIA Rif.ns.dis.900691	1
148	900690_2	2	LAM/4/CONTENITORE/35	LATER. TRAMOGGIA Rif.ns.dis.900690	1
147	900689_2	2	LAM/5/CONTENITORE/35	ANT. TRAMOGGIA Rif.ns.dis.900689	1
146	900688_2	2	LAM/6/CONTENITORE/35	POSTER. TRAMOGGIA Rif.ns.dis.900688	1
145	900236_1	1	LAM/8/CONTENITORE/35	SUPP.PRESSOSTATO Rif.ns.dis.900236	1
144	003-00303_0		VITI/135	VITE TRILOBATE TE FERRO 4X12 ZN F/R DIN 7500D	9
143	003-00301	0	VITI/93	VITE T.E. CON FLANGIA ZIGRINATA M5X10 DIN 6921 8.8 ZN NERA	2
142	002-00072	0	RIVETTO/15	RIVETTO MULTIFAR Ø4 X 9 COD. 546400903	25
141	002-00060	0	INSERTO/7	INSERTO FILETTATO ESAGONALE - TESTA ESAGONALE - M4	1
140	900687_2	2	CONTENITORE/35/P	ASSIEME TRAMOGGIA	1
139	900686_1	1	900686	COCLEA	1
138	900684_0	0	900684	BUSSOLA Ø10 SP.1.5 L23	1
137	900682_1	1	900682	BOTOLA	1
136	900681_1	1	900681	ASSIEME MANTELLO	1
135	900676_0	0	SET/TAMP/80X63/M	CARTER INSERTO 80	1
134	900675_0	0	900675	FLANGIA CANALIZ.DX	1
133	900531_3	3	900531	SUPPORTO	1
132	900470_1	1	900470	FLANGIA PREMI GUARNIZIONE INSERTO 68/80	4
131	900468_1	1	900468	BOTOLA	1
130	900706_0	0	900706	FLANGIA PREMI GUARNIZIONE INSERTO 68/80	1
129	900705_1	1	900705	GUARNIZIONE DOPPIO LABBRO 140X70X9 cod. CFM0001	1
128	900450_2	2	900450	CAMINETTO	1
127	003-00006		VITI/55	VITE TE F/R FERRO M5X20 ZN R/S MA DIN 6921	6
126	900452_1	1		CAMINETTO	1
125	900445_3	3	900445	STRUTTURA SX	1
124	900444_2	2	900444	STRUTTURA DX	1
123	900442_2	2	900442	BASAMENTO INSERTO 80	1
122	900433_2	2	900433	MOLLA ANTISCOPPIO	1
121	900427_1	1	900427	PORTASONDA PER SONDA CERAMICA	1
120	900426_0	0	900426	GUARNIZIONE 120X70X3	4
119	900425_1	1	900425	DEFLETTORE	1
118	900422_1	1	900422	DEFLETTORE	1
117	900421_4	4	900421	POSTERIORE	1
116	900415_2	2	900415	TOBOGAN ALTO	1
115	900375_2	2		SPORTELLO DI CARICAMENTO	2
114	900256_2	2	900256	COPERCHIO TOBOGAN	1
113	900254_3	3		ASSIEME FRONTALE CASSETTO	1
112	900253_5	5	900253	ASSIEME CORPO+SLITTA	1
111	900239_5	5	900239	CAVALLETTO INSERTO 80 ECO	1
110	900234_1	1	900234	STAFFA PER ASTA DI SBLOCCO INSERTO 68/80	1
109	900232_0	0	900232	GUARNIZIONE PER COPERCHIO D'ISPEZIONE	2
108	900231_1	1	900231	COPERCHIO ISPEZIONE	3
107	900202_2	2	900202	CERNIERA SUPERIORE	2
106	900199_0	0	900199	BLOCCHETTO DI CHIUSURA	1
105	009-00013_0	0	BUSSOLA/5	BUSSOLA MASCHERAGGIO mm 4,8 DIN 179 RCM-179L4,8	1
104	003-00018	0	VITI/14	VITE TBEI 10.9 M4X20 GR F/R ISO 7380	1
103	900198_0	0		PREMONTAGGIO BLOCCHETTO DI CHIUSURA	1
102	900185_0	0	900185	PERNO	1
101	900184_3	3	900184	LEVA REGOLAZIONE ARIA	1
100	900180_2	2	900180	CORNICE PER INSERTO 80	2
99	900156_0	0	900156	ASSIEME PARATIA	1
98	900788_0	0	CALZA/VETRO/1	CALZA VETRO NERO AD. SP2 H.8MM RTX100MT RIF 2227 L.1675 mm	1
97	900205_3	3	900205	FERMAVETRO DX INSERTO 80	1
96	900204_2	2	900204	FERMAVETRO SX INSERTO 80	1
95	900203_1	1	900203	FERMAVETRO INFERIORE INSERTO 80	1
94	900200_1	1	900200	VETRO PER INSERTO 80	1
93	900174_2	2	900174	GANCIO PORTA	1
92	900149_0	0	TRE/VETRO/4	TRECCIA VETRO DIAMETRO 12 SV.1920mm	1
91	900148_1	1	900148	GUIDA CORDONE	2
90	900145_3	3	900145	TELAIO PORTA INSERTO MODULAR 80	1
89	601859_0	0	MOLLA/TAZZA/5	MOLLA A TAZZA 18x6,2x0,8 ACC. UNI 7064	2
88	014-00016	0	DISTANZIALE/7	DISTANZIALE 10/5,3 SP.3	2
87	004-00007		RONDELLE/1	RONDELLA PIANA ZNC M5 UNI 6592-69 5,3x10	2
86	003-00301	0	VITI/93	VITE T.E. CON FLANGIA ZIGRINATA M5X10 DIN 6921 8.8 ZN NERA	2
85	003-00226		VITI/133	VITE TBEI 10.9 M5X20 ZN NERO ISO 7380	1
84	003-00139	0	VITI/86	VITE T.C.E.I. M5x6 - UNI 5931 (FIL. COMPLETA) - ZN/BRUNITA	2
83	003-00108	0	VITI/100	VITE T.C.E.I. M4x6 - UNI 5931 (FIL. COMPLETA) - ZN	1
82	003-00015	0	VITI/57	VITE T.S.I.C. M3x10 (UNI 7688 DIN 965 ISO 7046)- ZN	13
81	002-00072_01	0	RIVETTO/15	RIVETTO MULTIFAR Ø4 X 9 COD. 546400903	14
80	002-00020	0	DADO/METALBLOCK/5MA	DADO AUTOBLOCCANTE METALLICO M5 CL.10 ZN DIN 980	1
79	900144_3	3		ASSIEME PORTA INSERTO MODULAR 80	1
78	900141_3	3	900141	COPERTURA SUP.MANTELLO	1
77	900137_3	3	900137	SCATOLA FUMI	1
76	900131_1	1	900131	SCAMBIATORE	2
75	900122_1	1	900122	GRIGLIA PIANO FUOCO PER INSERTO 80	1
74	900118_2	2	900118	CASSETTO CENERE INSERTO 80	1
73	900117_5	5	900117	LATERALE SX	1
72	900116_5	5	900116	LATERALE DX	1
71	900109_1	1	900109	TUBO CARICO PELLET	1
70	900088_4	4	900088	SUPPORTO GUIDASX	1
69	900087_4	4	900087	SUPPORTO GUIDA DX	1
68	900035_5	5	900035	PIASTRA MOTORE COCLEA	1
67	801087_0	0	GUARN/79	OR 4175 VITON Øint 44,04	1
66	801020_0	0	801020	GUARNIZIONE PIASTRA MOTORE COCLEA	1
65	801019_0	0	801019	GUARNIZIONE PORTASONDA	1
64	609425_0	0		ASS. CASETTO MODULAR 80	1
63	602646_0	0	RESISTENZA/7/1	RESISTENZA WATT 250 IN CERAMICA	1
62	601847_2	2	601847	SELLA DI CARICO PELLET	1
61	027-00061	0	PRESSOSTATO/2	PRESSOSTATO HUBA CONTROL	1
60	NC_04723	0			1
59	NC_04722	0			1
58	NC_04721	0			1
57	027-00028	0	TERMOSTATO/4	TERMOSTATO A RIARMO MANUALE TEMP. 85°C	1
56	027-00023	0		BULBO PER TERMOSTATO DI SICUREZZA	1
55	027-00014	0	CAVO/FLAT/4	CAVO PER CONSOLE DI EMERGENZA	1
54	027-00011	0	SONDA/1	SONDA CONTROLLO FUMI	1
53	027-00009	0	PASSACAVO/2	PASSACAVO	1
52	027-00005	0	QUA/PELLET	SCHEDA ELETTRONICA (CENTRALINA)	1
51	027-00003	0	PRESA/1	MODULO POLYSNAP INT. BIPOLARE BZ01010	1
50	027-00002	0	DISPLAY/6	CONSOLE DI EMERGENZA	1
49	026-00054_0	0	VENT/21	CAH12Y4-007	1
48	026-00038_0	0	VENT/15	VENTILATORE ASPIRATORE FUMI	1
47	026-00007	0	PE/TUBO80/MT025	TUBO NERO USCITA FUMI L=250 MM	1
46	026-00004		VENT/FOG	VENTILATORE CENTRIFUGO EBM PAPST D2E133-AZ01-B8	1
45	022-00006	0	MOTOR/12	MOTORIDUTTORE MELLOR ELECTRICS 3RPM	1
44	021-00001	0	TUBO/SILIC	TUBO SILICONE D.est. 6 D.int. 4	0,300 m
43	016-00002	0	MICROINTER/1	MICROINTERRUTORE DI FINECORSA	1
42	016-00001	0	CAPILLARE	CAPILLARE PER TUBO VENT L44 CPS0J066a	1
41	014-00016	0	DISTANZIALE/7	DISTANZIALE 10/5,3 SP.3	2
40	014-00004	0	PARACOLPO/4	GOMMINO PARACOLPI H TESTA=5	1
39	013-00037_0	0	MAGNETE/5	MAGNETE D.15 SP.3 MM NERO	1
38	013-00026	0	FERMACAVO/3	FERMACAVO - FASTPOINT 6571 AA00 TIPO 1	5
37	009-00019_0	0			2
36	009-00004	1	BOCCOLA/2	BOCCOLA FLANGIATA BK-1 1209F	2
35	004-00010	0	RONDELLE/M10	RONDELLA PIANA UNI 6592-69 10,5x21	1
34	004-00008	0	RONDELLE/M6	RONDELLA PIANA UNI 6592-69 6,4x12,5	1
33	004-00007		RONDELLE/1	RONDELLA PIANA ZNC M5 UNI 6592-69 5,3x10	1
32	003-00310_0	0	VITI/127	VITE TRILOBATA TPS+FERRO 4X12 ZN N	3
31	003-00301	0	VITI/93	VITE T.E. CON FLANGIA ZIGRINATA M5X10 DIN 6921 8.8 ZN NERA	45
30	003-00230_0		VITI/129	VITE TRILOBATE TE FERRO M4X10 ZN N F/R DIN7500D	44
29	003-00229_0		VITI/138	VITE TRILOBATE TE FERRO 4X20 ZN N F/R DIN7500D	3
28	003-00217		VITI/118	VITE AUTOFILETTANTE T.C. (UNI 6954 DIN7981 ISO 7049) - ST5,5x16	7
27	003-00162	0	VITI/41	VITE T.C.I.C. TRILOBATE M4X16 DIN 7500C - ZN	2
26	003-00121	0	VITI/70	VITE T.E. CON FLANGIA ZIGRINATA M5X16 DIN 6921 8.8 - ZN/BRUNITA	3
25	003-00120	0	VITI/60	VITE T.E. CON FLANGIA ZIGRINATA M8X16 DIN 6921 8.8 ZN	13
24	003-00108	0	VITI/100	VITE T.C.E.I. M4x6 - UNI 5931 (FIL. COMPLETA) - ZN	4
23	003-00104	0	VITE/6X12TCE	VITE T.C.E.I. M6x12 - UNI 5931 (FIL. COMPLETA) - ZN	4
22	003-00088	0	GRANO/8X25	VITE SENZA TESTA CON CAVA ESAGONALE UNI 5923 - M8x25 (ZN/BRUNITA)	2
21	003-00059		VITI/151	VITE T.S.C.I.C. M5x10 ISO 7046-1	24
20	003-00047		GRANO/5	VITE SENZA TESTA CON CAVA ESAGONALE UNI 5929 ZIGRINATO - M8x20 (ZN/BR.)	1
19	003-00030	0	VITI/81	VITE T.E. CON FLANGIA ZIGRINATA M5X10 DIN 6921 8.8 ZN	2
18	003-00015	0	VITI/57	VITE T.S.I.C. M3x10 (UNI 7688 DIN 965 ISO 7046)- ZN	1
17	003-00012	0	VITI/51	VITE T.T.C.E. M5x12 - ISO 7380 SPECIALE F.R. (ZN/BRUNITA)	1
16	003-00008	0	VITE/4X8	VITE T.S.I.C. M4x8 (UNI 7688 DIN 965 ISO 7046) (ZN/BRUNITA)	11
15	003-00007	0	VITI/12	VITE T.C.E.I. (TESTA BASSA) M6x30 - UNI 9327 - DIN 7984	1
14	003-00006		VITI/55	VITE TE F/R FERRO M5X20 ZN R/S MA DIN 6921	5
13	003-00005	0	VITI/11	VITE T.E. CON FLANGIA ZIGRINATA M4X10 DIN 6921 8.8 ZN	24
12	002-00074_0		RIVETTO/14	RIVETTO TAMP ACC 4,8X12 SCAT FAR Cod.546481203 AC	16
11	002-00057	0	DADI/7	DADO ESAGONALE FLANGIATO M4 - DIN 6923	4
10	002-00054	0	DADO/AL/M5	DADO AD ALETTE TIPO A M5 - DIN 315 - ZN	1
9	002-00052	0	DADO/17	DADO AUTOFRENANTE INTER. METALL. CON FLANGIA DIN 6927 - M8 - ZN	5
8	002-00036	0	DADO/18	DADO ESAGONALE FLANGIATO M8 - DIN 6923 - ZN	13
7	002-00021		DADI/7	DADO AUTOBLOCCANTE METALLICO M4 CL.10 ZN DIN 980	2
6	002-00020	0	DADO/METALBLOCK/5MA	DADO AUTOBLOCCANTE METALLICO M5 CL.10 ZN DIN 980	1
5	002-00011		DADI/2	DADO MEDIO M8 UNI5588-65-8.8 - ZN	4
4	002-00009	0	DADI/1	DADO MEDIO M5 UNI5588-65-8.8 - ZN NERO	1
3	002-00007	0	DADI/6	DADO MEDIO M3 UNI5588-65-8.8 - ZN	1
2	001-00007_0	0	MOLLA/TAZZA/7	MOLLA A TAZZA ACC. 20X10,2X1 UNI 7064 DIN 2093	1
1	001-00004	0	MOLLA/3	MOLLA 38x8	1

ELENCO PARTI

Pos	Codice	Rev	N. di magazzino	Descrizione	Qtà
187	PF-00002047_2	2	COCLEA/5/INS/1	CHIOCCIOLA SCARICO FUMI PER INSERTO	1
186	PF-00001045	1	ANELLO/11/1	ANELLO D 25/12 SP.12	1
185	PF-00000658	0	GUARN/20	GUARNIZIONE PER MICRO INSERTO	1
184	PF-00000555_2	2	ASTA/1	ASTA DI SBLOCCO PER INSERTO 68/80	1
183	PF-00000315_1	1	GUARN/5	GUARNIZIONE 3 FORI Ø est.165 Superglass 125 - CHIOCCIOLA GHISA	1
182	PF-00000274_3	3	SUPPORTO/27	SUPPORTO PER BULBO TERMOSTATO A CONTATTO CONTENITORE PELLET	1
181	ISO 4017 - M5 x 16		VITE M5 X 16	Viti a testa esagonale	2
180	901431_0	0	TRE/VETRO/5	TRECCIA DI VETRO 6x6mm ADESIVA COD. 2222AD-0606 L=704mm	2
179	901430_0	0	TUBO/28	TUBO FLEX SP 0,8mm SYNTHESIS	2

ELENCO PARTI

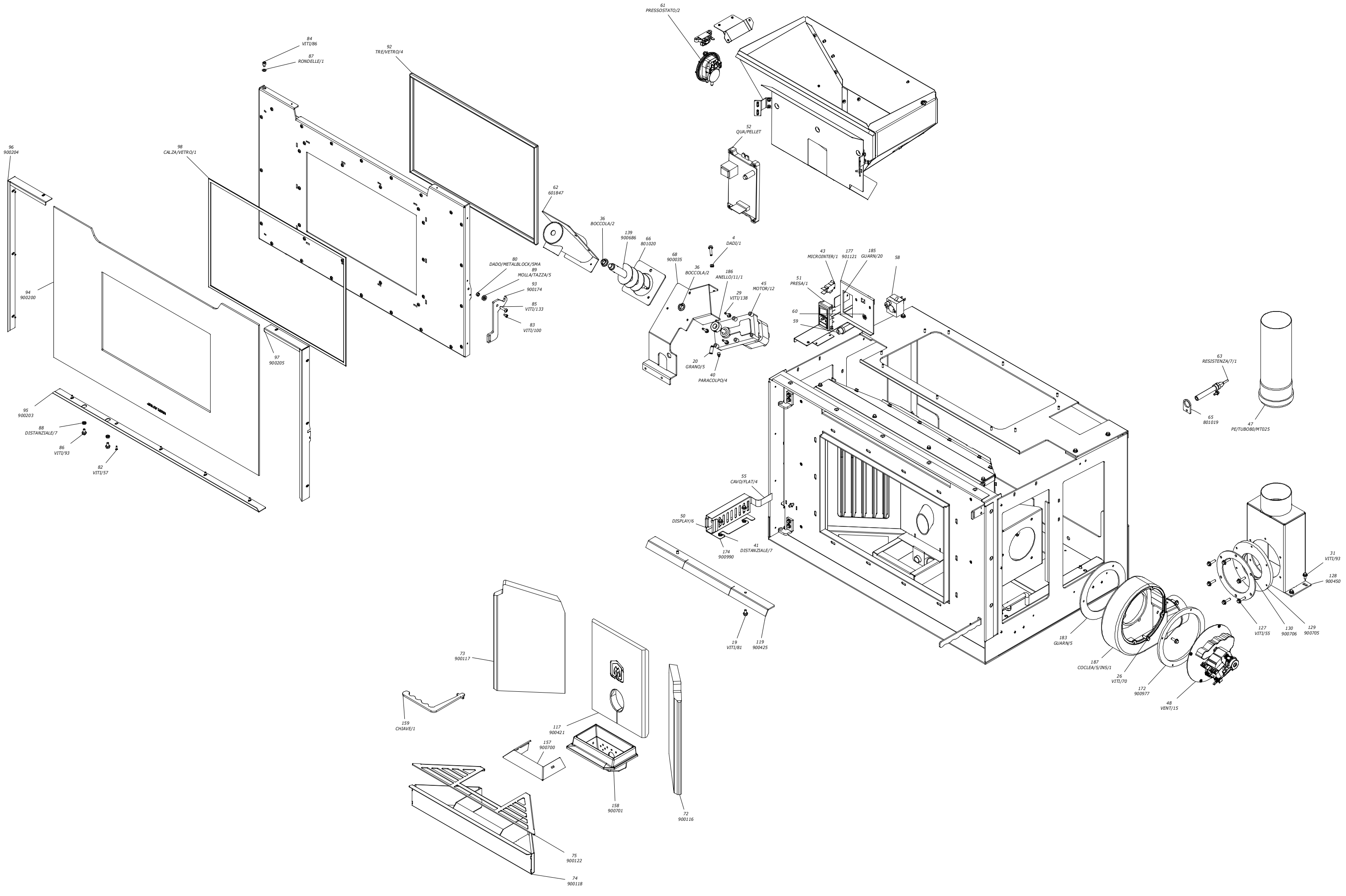

PROSPETTO 1	Scostamenti limite ammessi per dimensioni lineari, esclusi smussi e raccordi per eliminazione di spigoli (per raccordi esterni ed altezze di smusso, vedere PROSPETTO 2)									
Tolleranza da rispettare	Classe di tolleranza		Scostamenti limite per campi di dimensioni fondamentali (dimensioni in mm)							
	Designazione	Denominazione	da 0,5 [1)] fino a 3	oltre 3 fino a 6	oltre 6 fino a 30	oltre 30 fino a 120	oltre 120 fino a 400	oltre 400 fino a 1000	oltre 1000 fino a 2000	oltre 2000 fino a 4000
	f	fine	± 0,05	± 0,05	± 0,1	± 0,15	± 0,2	± 0,3	± 0,5	-
✓	m	media	± 0,1	± 0,1	± 0,2	± 0,3	± 0,5	± 0,8	± 1,2	± 2
	c	grossolana	± 0,2	± 0,3	± 0,5	± 0,8	± 1,2	± 2	± 3	± 4
	v	molto grossolana	-	± 0,5	± 1	± 1,5	± 2,5	± 4	± 6	± 8

1) Per le dimensioni nominali minori di 0,5 mm, gli scostamenti devono essere indicati vicino alla/e dimensione/i nominale/i relativa/e.

Materiale	Verificato	JOLLY MEC LEADER NEL RISCALDAMENTO
Tratt. termico	Data verifica	
Tratt. superficiale	Prod. appr. da	
Sp. lamiera / Peso 190,543 kg	Data appr. prod.	

Descrizione: ASSIEME GENERALE SYNTHESIS MODULAR 80			Anagrafica articolo: 900258
Stato progetto: In corso	Perimetro		
Disegnato: Massimo	Data creazione: 31/10/2018	Foglio n° 6 di 10	Codice disegno: 900258_3 — Rev. 3
Tipo doc.	Nome file: 900258_3.idw	Scala: X : X	